OBSOLETE

整体式法兰护套，
介质接触部分材质：特殊材料
型号 SI450F

应用

- 化学工程、过程工业、设备工程
- 高化学负载
- 高过程负载

功能特性

- 良好的性价比
- 介质接触部分材质：特殊材料
- 非接触部分采用不锈钢制造(316L)
- 所有部件焊接成一体

法兰式保护护套，型号 **SI450F**

描述

介质接触部分材料
哈氏合金C4 (2.4610), 哈氏合金C276 (2.4819)
蒙耐尔400 (2.4360), 钛 等级2 (3.7035) 2)

法兰垫圈
法兰面符合 ASME B16.5 表 RF或RTJ

几何尺寸
ASME: 1 ", 1 ½ ", 2 "

压力等级
ASME: 150 lbs, 300 lbs, 600 lbs, 900 / 1500 lbs

仪表接口
½ NPT, 内螺纹

护套管规格
Ø 6.6 mm / Ø 8.5 mm

插入深度 U_1
4, 7, 10, 13, 16, 22 英寸
约100, 180, 255, 330, 450, 560 mm

总长度 L
插入深度 U_1 + 连接长度 T

最高工作温度 1)
与护套材料相关

最大工作压力(静压) 1)
取决于法兰压力等级

1) 等级取决于如下参数:
- 工艺介质
- 工艺压力和温度
- 流速
- 护套设计参数(尺寸、材质)

2) 针对钛材2 (3.7035)使用可拆卸的法兰外罩

WIKA
Part of your business

OBSOLETE

优化特殊选项

- 其他的材质和尺寸
- 质量认证
- 用于严酷环境下的护套，激发频率推荐按Dittrich / Klotter 标准计算。WIKA提供该项工程技术服务

需要提供如下的工艺参数进行计算

- 工艺压力
- 工艺温度
- 流量
- 密度
- 护套的尺寸和材质

几何尺寸 mm

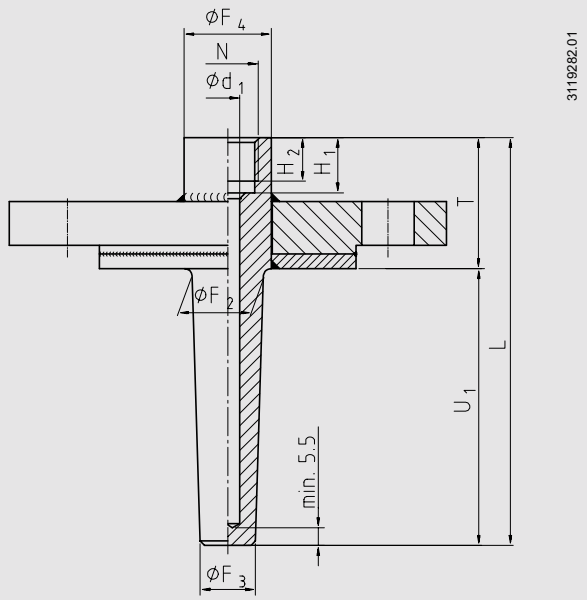

图例：

L	总长度
T	连接长度
U_1	插入深度
N	仪表接口
Ø d_1	开孔尺寸
Ø F_2	护套根部外径
Ø F_3	护套末端外径
Ø F_4	护套外径
H_1	阴螺纹开孔深度
H_2	阴螺纹孔长度

DN	PN lbs	几何尺寸 mm T	Ø F_2	Ø F_3	Ø d_1	Ø F_4	H_1	H_2	重量 kg U_1= 4 "	U_1= 13 "	U_1= 22 "
1 "	150	2¼" (ca. 57 mm)	22	16	6.6 或 8.5	30	19	15	1.6	2.1	2.5
	300								2.3	2.8	3.2
	600								2.5	3	3.4
	1500	3¼" (ca. 83 mm)							4.7	5.2	5.6
1 ½ "	150	2¼" (ca. 57 mm)	25	19					2	2.6	3.2
	300								3.5	4.1	4.7
	600	3¼" (ca. 83 mm)							4.2	4.9	5.5
	1500								6.9	7.6	8.2
2 "	150	2¼" (ca. 57 mm)							2.8	3.4	4
	300								4	4.6	5.2
	600	3¼" (ca. 83 mm)							4.5	5.2	5.8
	1500								11.7	12.3	13

适用的机械式温度计探杆长度

过程连接	探杆长度 l_1		
S / 4 / 5	l_1 = L - 10 mm	或	l_1 = U_1 + T - 10 mm
2	l_1 = L - 30 mm	或	l_1 = U_1 + T - 30 mm

订货说明

型号 / 材质 / 法兰规格 / 仪表接口 / 开孔尺寸 / 插入深度 U_1 / 优化特殊选项

上述仪器仪表的设计、尺寸大小及材质均适合当今技术状况

WIKA

WIKA Alexander Wiegand GmbH & Co. KG
德国威卡AW有限两合公司上海代表处
威卡国际贸易(上海)有限公司
地址：上海西藏中路18号港陆广场1405B-07室
Tel：021-53853622，53853623，
53852572，53852573
Fax：021-53852575
E-Mail: wikash@online.sh.cn
http://www.wika.com.cn或http://www.wika.cn

China 07.2006 (09/2003 GB)